# NO2
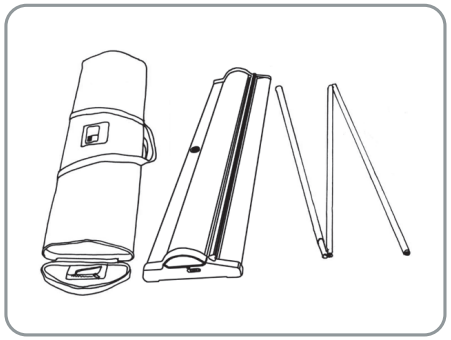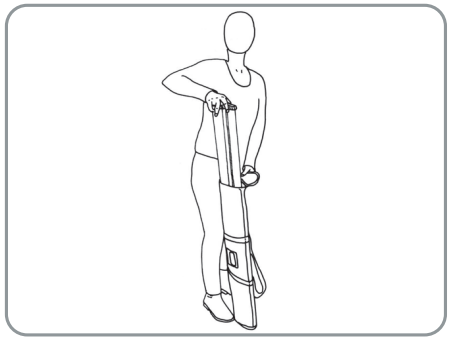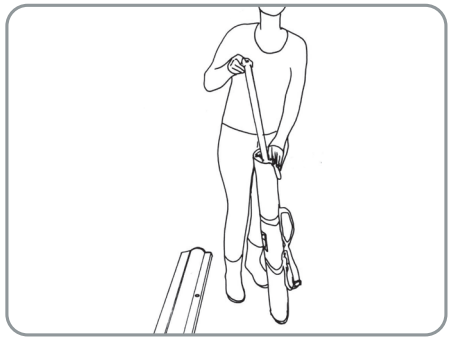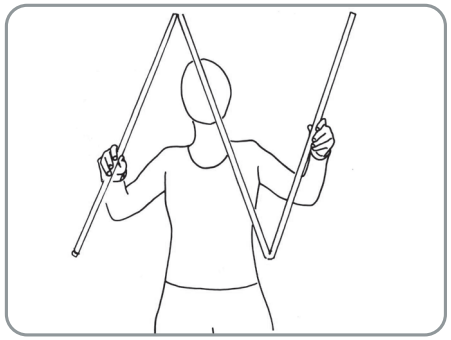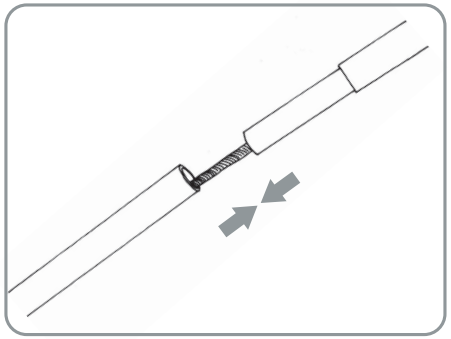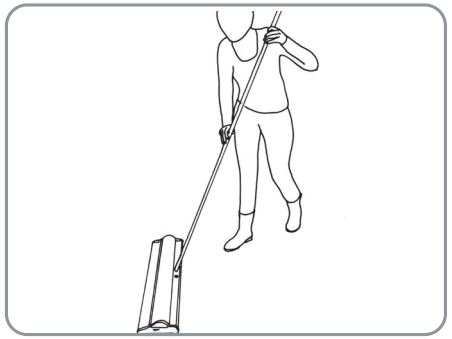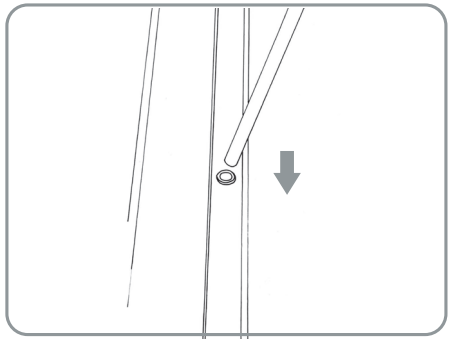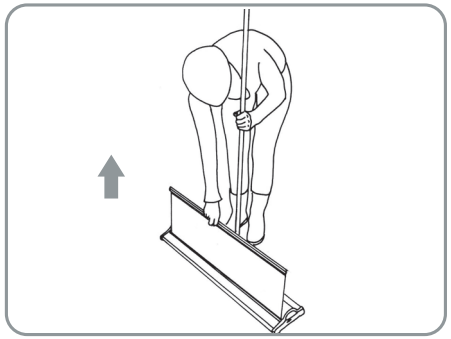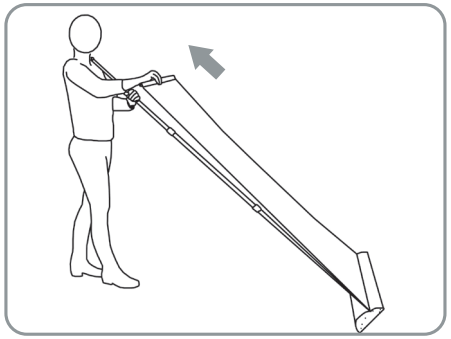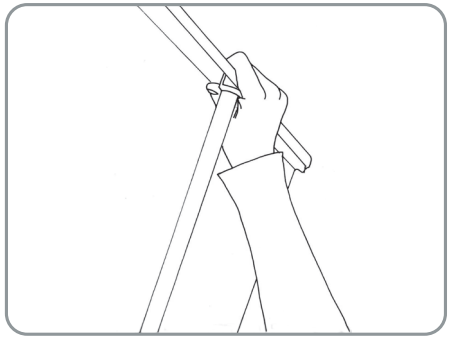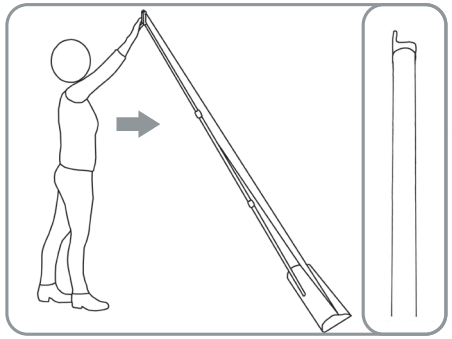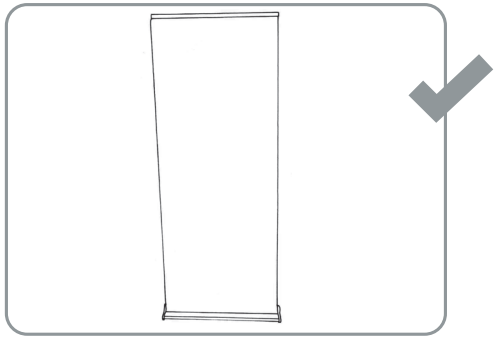
## assembly instruction/aufbauanleitung